ТОРГОВЫЙ ДОМ
Кабель Ресурс

ОПТОВАЯ ПРОДАЖА
КАБЕЛЬНО-ПРОВОДНИКОВОЙ ПРОДУКЦИИ И
ЭЛЕКТРОТЕХНИЧЕСКОГО ОБОРУДОВАНИЯ
+7 (495) 984-86-90, +7 (495) 228 18 36
e-mail: info@merg.ru
WWW.MERG.RU

Светильник угловой с лампой 20Вт
Тип СС-124

Назначение: Светильник предназначен для общего освещения общественных и жилых помещений.

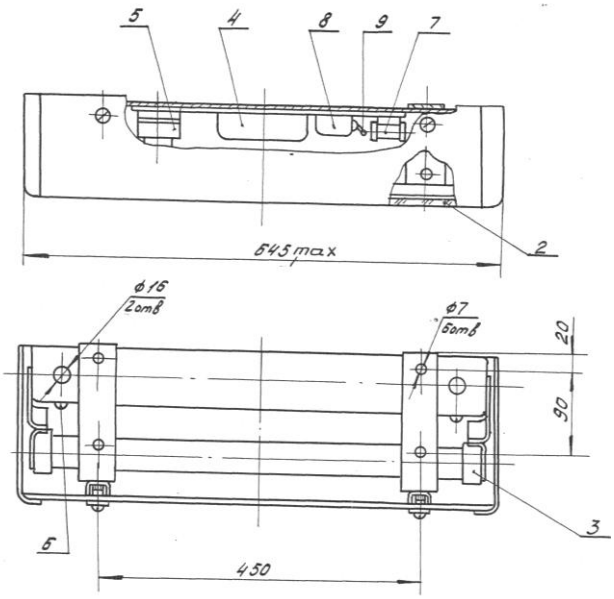

Конструкция :

1. Корпус – в сборе;
2. Рассеиватель – оргстекло органическое;
3. Патрон - в сборе;
4. Аппарат пускорегулирующий - 1УБИ-36,40/220-ВПП-080-УХЛЧ;
5. Патрон для стартера – в сборе;
6. Винт заземленияМ4 – латунь;
7. Конденсатор – К73-15-630В-0.068МКФ±10%-В;
8. Конденсатор – МБГ4-1-1-250В-4МКФ±10%-В;
9. Резистор – ОМЛТ-0,5-1МОм ±20%;

Дополнительные сведения : Для эксплуатации в рабочем состоянии температура окружающего воздуха – от плюс 5° С до плюс 45° С;

Тип	Номинальное напряжение сети, В	Средняя потребляемая мощность, Вт	КПД, не менее	Тип лампы	Масса, кг	Габариты, мм
СС-124	220	27	0,60	ЛБ 20-7	5,2	645x160x105